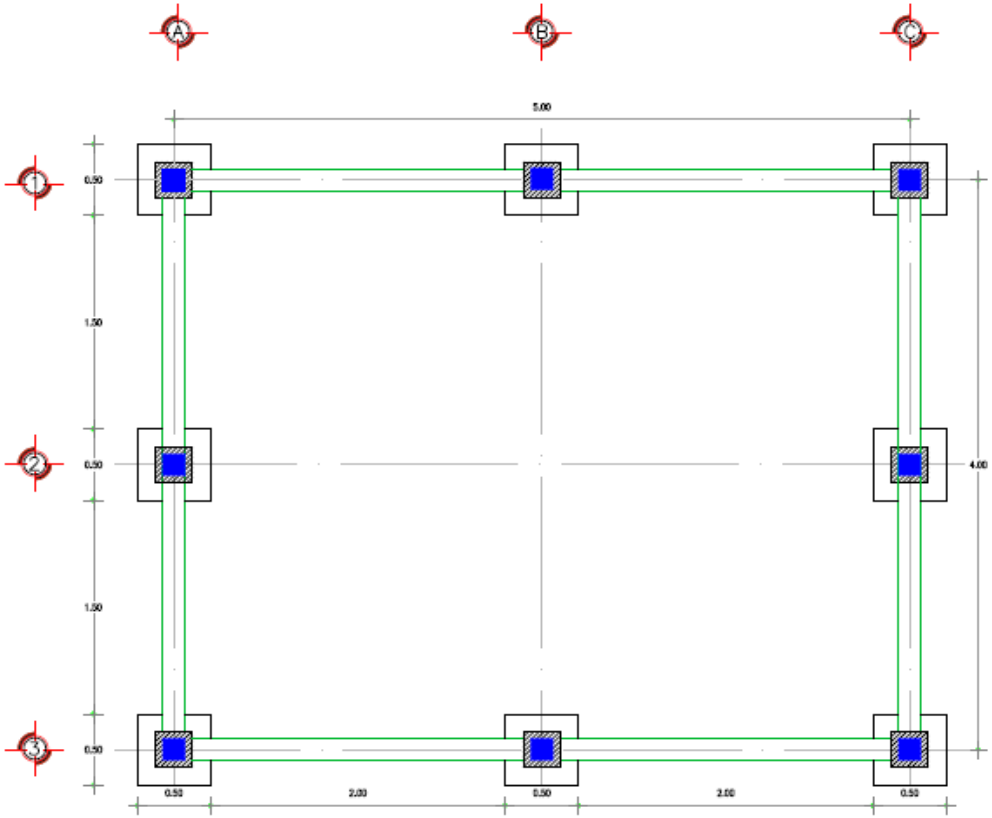

PLANTA DE CIMENTACIÓN

ESCALA _____ S: ESCALA

DIRECCIÓN GENERAL DE INFRAESTRUCTURA RURAL

OBRA:

PROYECTO DE CONSTRUCCION DE COMEDOR

C.U.:

CONTRATO Nº.:

MUNICIPIO:

LOCALIDAD:

LOCALIZACIÓN:

ESPECIFICACIONES TECNICAS:

ESPECIFICACIONES

NOTAS IMPORTANTES:

1.- El número de entrepaños y de muros transversales y longitudinales es el que muestra el proyecto arquitectónico.

2.- Todos los muros de block transversales y longitudinales se ligaran a la estructura de concreto reforzado en los postes que son simétricos.

ESPECIFICACIONES:

- Cimiento

La cimiento deberá estar completamente limpia, nivelada, a plomo y biselada antes de colocar el armado y con anticipación al su apoyo.

- Concreto

Su resistencia con una resistencia a la compresión de f'c 200kg/cm2 y f'c 150 kg/cm2, es recomendable consultar un laboratorio para que indique el proporcionamiento adecuado en función de los agregados existentes en el lugar.

El tamaño máximo del agregado grueso será 2cm(3/4") Recubrimientos firmes zapatas 5cm, contratrabes y castillos 2.5cm, columnas 5cm, losas 2.5cm, trabes 2.5cm. Los recubrimientos especificados deberán de ser verificados antes y durante el colado. El curado de colado será en el lado mediante losas y trabes.

La parrilla será de concreto f'c=200kg/cm2 de 5 cm de espesor.

- Acero

se usará acero de refuerzo con una resistencia de fy= 4200 kg/cm2, el acero de refuerzo deberá cumplir con las normas dando particular importancia al esfuerzo mínimo de fluencia, el corrugado y el doblado. Longitud de traslapes 40 d, separadas 12 d salvo donde se indique otra medida.

Todas las dobleces de varillas se harán alrededor de un perno que tendrán una 6 veces el dia la varilla.

Toda modificación deberá ser aprobada.

ESPECIFICACIONES DE INSTALACIONES

INSTALACIÓN ELÉCTRICA

Se usara tubo pvdfler naranja de 1/2" en pared, utilizaremos cajas metálicas de lámina galvanizada, chalpa de manufactura nacional, utilizaremos el alambre THW de los siguientes calibres: 10, 12 y 14.

La colocación del refuerzo deberá hacerse precisando que no existirá ninguna varilla con alguna caja de alumbrado, en caso de existir se hará desplazamiento horizontales al refuerzo con una separación mínima de 20 Cms. en el centro de la caja.

Para lograr una buena unión de tubos a cajas se necesario hacerse a los tubos un dobles suficientemente como lo permitan las varillas.

RECOMENDACIONES ESPECIALES:

En este plano se indica la simbología general con el número de entre ejes transversales de acuerdo al proyecto arquitectónico.

NOTAS GENERALES:

- Instalaciones en muros.
- Ver planta arquitectónica para localización de ventanas, contratrabes, castillos, columnas, dalas y muros.
- Todas especificaciones se cumplirán con las del reglamento de construcción.

SIMBOLOGIA ELECTRICA

- ACOMETIDA DE LA C.F.E.
- MEDIDOR
- CENTRO DE CARGA
- SALIDA CENTRO
- APAGADOR SENCILLO
- CONTACTO SENCILLO

CUADRO DE FIRMAS

AUTORIZO

ESCALA

FECHA:

LAMINA No.

1

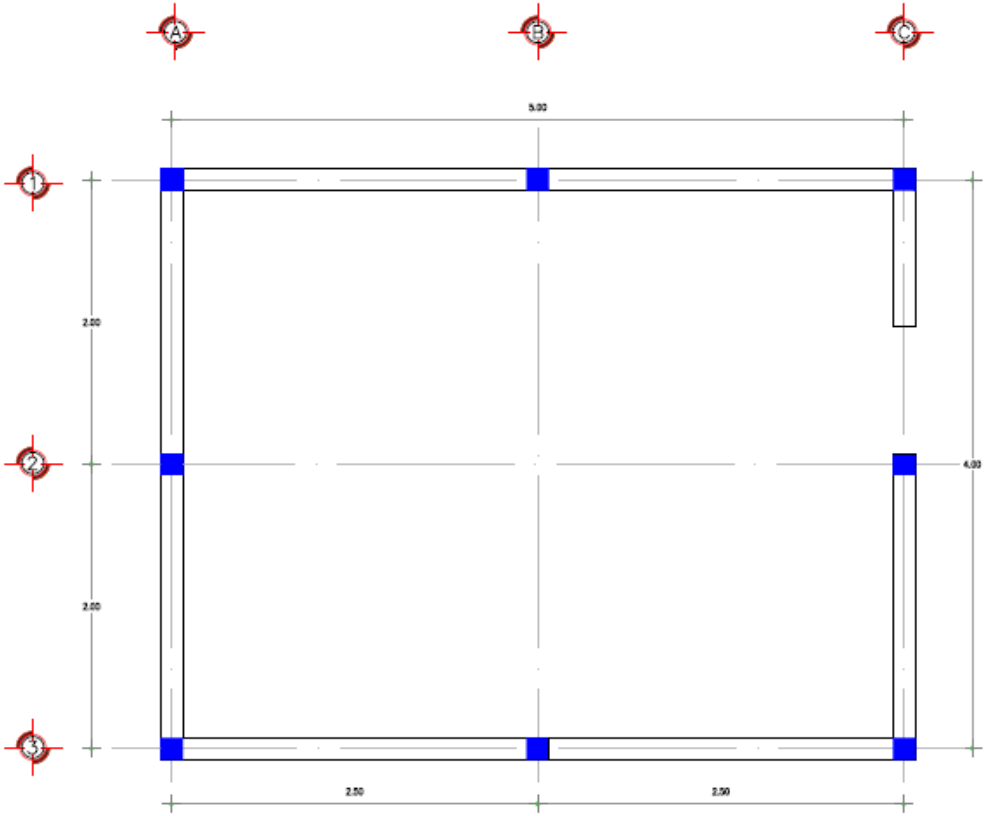

PLANTA ARQUITECTONICA

ESCALA _____ S: ESCALA

DIRECCIÓN GENERAL DE INFRAESTRUCTURA RURAL

OBRA:

PROYECTO DE CONSTRUCCIÓN DE COMEDOR

G.T.:

CONTRATO N° :

MUNICIPIO:

LOCALIDAD:

LOCALIZACIÓN:

ESPECIFICACIONES TECNICAS:

ESPECIFICACIONES

NOTAS IMPORTANTES:

1.- El número de entregas y de muros transversales y longitudinales es el que muestra el proyecto arquitectónico.

2.- Todos los muros de block transversales y longitudinales se tienen a la estructura de concreto indicada en la planta que son sísmicos.

ESPECIFICACIONES:

- Cimiento:

La cimiento deberá estar completamente limpia, nivelada, a plomo y lubricada antes de colocar el armado y con anterioridad al su escarifie.

- Concreto:

Se usara concreto con una resistencia a la compresión de f'c 200kg/cm2 y f'c = 150 kg/cm2, se recomendada consultar un laboratorio para que indique el proporcionamiento adecuado en función de los agregados existentes en el lugar.

El tamaño máximo del agregado grueso será 3cm(1½").

Recubrimiento: Dados zapatas 5cm, contratrabes y castelos 2.5cm, columnas 3cm, losas 2.5cm, vigas 2.5cm. Los recubrimientos especificados deberan de ser verificados antes y durante el colado.

El corte de colado sera en el tercio medio en losas y trabes.

La plantilla sera de concreto f'c= 100kg/cm2 de 5 cm de espesor.

- Acero:

se usará acero de refuerzo con una resistencia de fy= 4200 kg/cm2, el acero de refuerzo deberá cumplir con las normas dando particular importancia al esfuerzo mínimo de fluencia, al corrugado y al doblado. Longitud de traslapes 40 d, ganchos 12 d salvo donde se indique otra medida.

Todos los dobleces de varillas se harán alrededor de un perno que tendrán seis veces el de la varilla.

Toda modificación deberá ser aprobada.

ESPECIFICACIONES DE INSTALACIONES

INSTALACIÓN ELÉCTRICA:

Se usara tubo pvdflex naranja de 1/2" en pared, utilizándose cajas cuadradas de lámina galvanizada, chalupa de manufactura nacional, utilizándose al alambre THW de los siguientes calibres 10, 12 y 14.

La colocación del refuerzo deberá hacerse prudencia que no obstruya ninguna varilla con alguna caja de aluminio, en caso de obstáculo se harán desplazamiento horizontales al refuerzo con una separación mínima de 20 Cms. en el centro de la caja.

Para lograr una buena sujeción de tubos o cajas se necesario hacerse a los tubos un dobles para que quede como a pantalón las varillas.

RECOMENDACIONES GENERALES:

En este plano se indica la dimensión general con el número de serie que corresponde a la ubicación al proyecto arquitectónico.

NOTAS GENERALES:

- Acotaciones en metros.
- Ver planta arquitectónica para localización de redones, contratrabes, castillos, columnas, dados y muros.
- Estas especificaciones se complementan con las del reglamento de construcción.

SIMBOLOGIA ELECTRICA

- ACOMETIDA DE LA C.F.E.
- MEDIDOR
- CENTRO DE CARGA
- SALIDA CENTRO
- APAGADOR SENCILLO
- CONTACTO SENCILLO

CUADRO DE FIRMAS

AUTORIZO

ESCALA

FECHA:

LAMINA No.

2

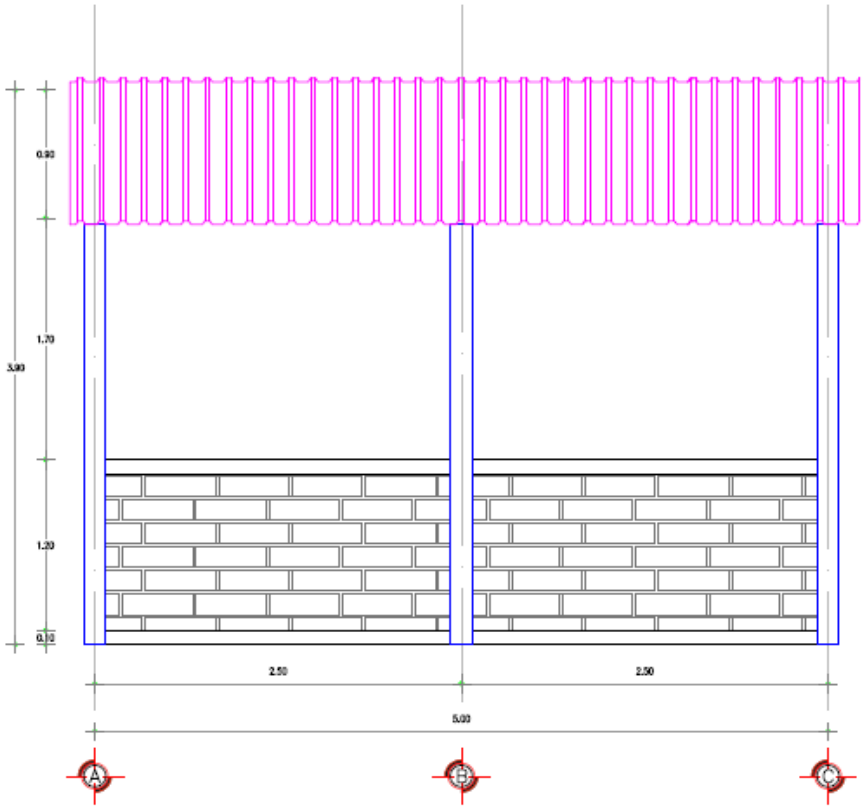

VISTA LATERAL

ESCALA _____ S: ESCALA

DIRECCIÓN GENERAL DE INFRAESTRUCTURA RURAL

OBRA:

PROYECTO DE CONSTRUCCION DE COMEDOR

G.T.:

CONTRATO N°.:

MUNICIPIO:

LOCALIDAD:

LOCALIZACIÓN:

ESPECIFICACIONES TECNICAS:

ESPECIFICACIONES

NOTAS IMPORTANTES:

1.- El número de arranque y de muros transversales y longitudinales es el que muestra el proyecto arquitectónico.

2.- Todos los muros de block transversales y longitudinales se tienen a la estructura de concreto trabajan en la postura que aparecen detalles.

ESPECIFICACIONES:

- Cimbra

La cimbra deberá estar completamente limpia, nivelada, a plomo y lubricada antes de colocar el armado y con anticipación a la aspersión.

- Concreto

Se usará concreto con una resistencia a la compresión de F'c 200kg/cm2 y F'c 150 kg/cm2, es recomendable consultar un laboratorio para que indique el proporcionamiento adecuado en función de los agregados existentes en el lugar.

El tamaño máximo del agregado grueso será 3mm(3/4 ").

Recubrimientos: Entre cuerpos 5cm, contratrabes y castillos 2.5cm, columnas 3cm, losas 2.5cm, trabes 2.5cm. Los recubrimientos especificados deberán de ser verificados antes y durante el colado.

El acero de refuerzo será en el tanto medio en losas y trabes.

La plantilla será de concreto f'c=100kg/cm2 de 5 cm de espesor.

- Acero

El acero acero de refuerzo con una resistencia de fy= 4200 kg/cm2, el acero de refuerzo deberá cumplir con las normas dando particular importancia al refuerzo mínimo de flexión, al corrugado y al doblado.

Longitud de traslapes 40 d, excepciones 12 d, salvo donde se indique otra medida.

Todos los dobleces de varillas se harán alrededor de un perno cuyo diámetro sea 6 veces el de la varilla.

Toda modificación deberá ser aprobada.

ESPECIFICACIONES DE INSTALACIONES

INSTALACION ELECTRICA

Se usará tubo pvdfas naranja de 1/2" en pared, utilizándose cajas metálicas de lámina galvanizada, dados de manufactura nacional, utilizándose el alambre THW de los siguientes calibres: 10, 12 y 14.

La colocación del refuerzo deberá tenerse precisado que no existirá ninguna varilla con alguna caja de electricidad, en caso de existir se harán desplazamiento horizontales al refuerzo con una separación mínima de 20 Cms. en el centro de la caja.

Para lograr una buena conexión de tubos y cajas se recomienda tenerse a los tubos en dobles que tanto como lo permitan las varillas.

ESPECIFICACIONES ESPECIALES

En este plano se indica la elevación general con el número de ejes transversales de acuerdo al proyecto arquitectónico.

NOTAS GENERALES:

- Acotaciones en metros.

- Ver planta arquitectónica para localización de columnas, contratrabes, castillos, columnas, dados y muros.

- Estas especificaciones se complementan con las del reglamento de construcción.

SIMBOLOGIA ELECTRICA

- ACOMETIDA DE LA C.F.E.
- MEDIDOR
- CENTRO DE CARGA
- SALIDA CENTRO
- APAGADOR SENCILLO
- CONTACTO SENCILLO

CUADRO DE FIRMAS

AUTORIZO

ESCALA

FECHA:

LAMINA No.

3

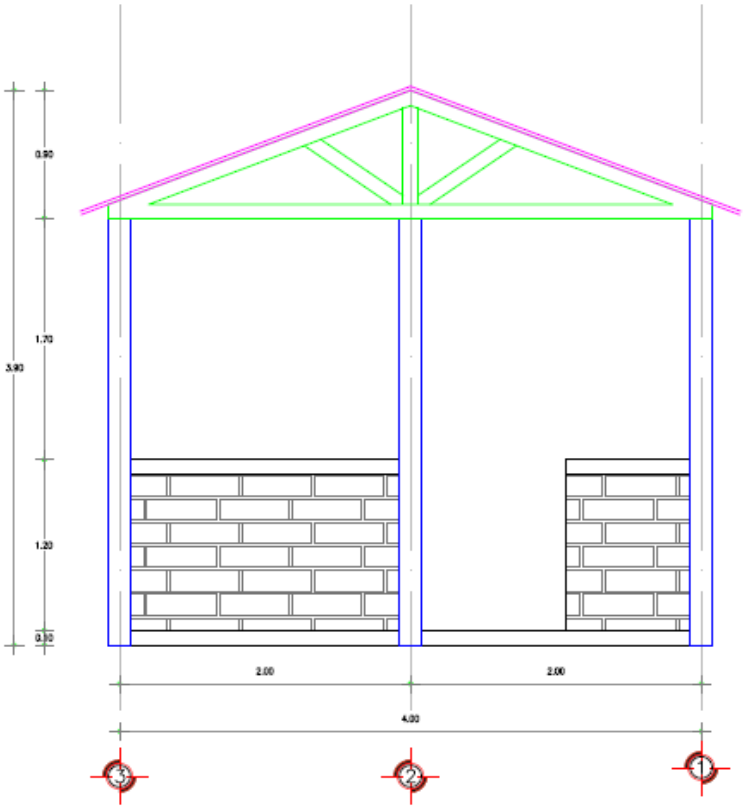

VISTA FRONTAL

ESCALA _____ S: ESCALA

DIRECCIÓN GENERAL DE INFRAESTRUCTURA RURAL

OBRA:

PROYECTO DE CONSTRUCCION DE COMEDOR

C.U.:

CONTRATO Nº.:

MUNICIPIO:

LOCALIDAD:

LOCALIZACIÓN:

ESPECIFICACIONES TECNICAS:

ESPECIFICACIONES

NOTAS IMPORTANTES:

1.- El número de entrepisos y de muros transversales y longitudinales es el que muestra el proyecto arquitectónico.

2.- Todos los muros de block transversales y longitudinales se ligaran a la estructura de concreto tratando en la medida que sean simétricos.

ESPECIFICACIONES:

- Cimiento

La cimiento deberá estar completamente limpia, nivelada, a plomo y tolerancia antes de colocar el armado y con anticipación al de zapatillas.

- Concreto

Se usara concreto con una resistencia a la compresión de f'c 200kg/cm2 y f'c 150 kg/cm2, es recomendable consultar un laboratorio para que indique el proporcionamiento adecuado en función de los agregados existentes en el lugar.

El tamaño máximo del agregado grueso será 3cm(3/4").

Transversales líneas zapatas 3cm, centrales y castillos 2.5cm, columnas 3cm, losas 2.5cm, trabes 2.5cm. Los recubrimientos especificados deberán de ser verificados antes y durante el colado.

El acero de refuerzo será en el tercio medio en losas y trabes.

La plantilla será de concreto f'c=100kg/cm2 de 5 cm de espesor.

- Acero

se usará acero de refuerzo con una resistencia de fy= 4200 kg/cm2, el acero de refuerzo deberá cumplir con las normas correspondientes importancia el adecuado mínimo de flexión, el corrugado y el doblado.

Longitud de traslapes 40 d, ganchos 12 d, estribo doble se traslapa dos medias.

Todos los dobleces de varillas se harán alrededor de un perno cuyo diámetro sea 5 veces el de la varilla.

Toda modificación deberá ser aprobada.

ESPECIFICACIONES DE INSTALACIONES

INSTALACION ELECTRICA

Se usara tubo pvdfac rosado de 1/2" en pared, utilizaremos cajas metálicas de tamaño generalmente, dependa de manufactura nacional, utilizaremos el alambre THW de los siguientes calibres: 10, 12 y 14.

La colocación del refuerzo deberá hacerse prudencia que no obstruya ninguna varilla con alguna caja de alumbrado, en caso de obstrucción se harán desplazamientos horizontales al refuerzo con una separación mínima de 20 cms. en el centro de la caja.

Para lograr una buena remachir de tubos a cajas se necesario hacerse a los tubos en dobles sueve tanto como la permitan las varillas.

RECOMENDACIONES ESPECIALES

En este plano se indica la dimensión general con el número de entrepisos transversales de acuerdo al proyecto arquitectónico.

NOTAS GENERALES:

- Acotaciones en metros.

- Ver planta arquitectónica para localización de cadenas, castillos, dados, columnas, dados y muros.

- Todas especificaciones se complementan con las del reglamento de construcción.

SIMBOLOGIA ELECTRICA

- AUTOMATICA DE LA C.F.E.
- MEDIDOR
- CENTRO DE CARGA
- SALIDA CENTRO
- APAGADOR SENCILLO
- CONTACTO SENCILLO

CUADRO DE FIRMAS

AUTORIZO

ESCALA

FECHA:

LAMINA No.

4

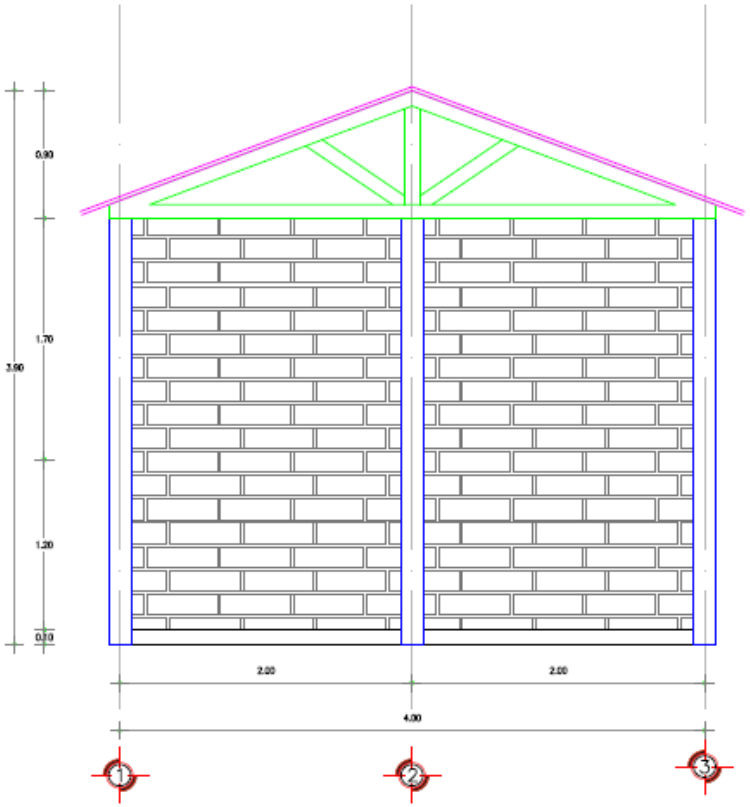

VISTA POSTERIOR

ESCALA _____ S: ESCALA

DIRECCIÓN GENERAL DE INFRAESTRUCTURA RURAL

OBRA:

PROYECTO DE CONSTRUCCIÓN DE COMEDOR

C.U.:

CONTRATO Nº.:

MUNICIPIO:

LOCALIDAD:

LOCALIZACIÓN:

ESPECIFICACIONES TECNICAS:

ESPECIFICACIONES

NOTAS IMPORTANTES:

1.- El número de entrepaños y de muros transversales y longitudinales es el que muestra el proyecto arquitectónico.

2.- Todos los muros de block transversales y longitudinales se ligaran a la estructura de concreto reforzado en la práctica que sean simultáneos.

ESPECIFICACIONES:

- Cimiento

La cimiento deberá estar completamente limpia, nivelada, a plomo y libre de arcillas y materia orgánica y sin contaminarla a su superficie.

- Concreto

Se usara concreto con una resistencia a la compresión de f'c=200kg/cm2 y f'c=150 kg/cm2, es recomendable consultar un laboratorio para que indique el proporcionamiento adecuado en función de los agregados existentes en el lugar.

El tamaño máximo del agregado grueso será 3cm(1½")

Recubrimientos libres laterales 3cm, inferiores y cubiertas 2.5cm, mínimos 2cm, traps 2.5cm, vigas 2.5cm. Los recubrimientos especificados deberán de ser verificados antes y durante el colado.

El corte de colado será en el tercio medio en losas y vigas.

La plantilla será de concreto f'c=100kg/cm2 de 5 cm de espesor.

- Acero

es usará acero de refuerzo con una resistencia de fy= 4200 kg/cm2, el acero de refuerzo deberá cumplir con las normas dando particular importancia al esfuerzo mínimo de fluencia, el corrugado y el doblado.

Longitud de traslapes 40 d, excepto 12 d en donde se indique otra medida.

Todos los dobleces de varillas se harán alrededor de un perno cuyo diámetro sea 6 veces el de la varilla.

Toda modificación deberá ser aprobada.

ESPECIFICACIONES DE INSTALACIONES

INSTALACIÓN ELÉCTRICA

Se usara tubo pvdfac rango de 1/2" en pared, utilizandose cajas cuadradas de lámina galvanizada, chalupas de manufactura nacional, utilizaremos el alambre THW de los siguientes calibres: 10, 12 y 14.

La colocación del refuerzo deberá hacerse previendo que no colocada ninguna varilla con alguna caja de alumbrado, en caso de colocarlo se harán desplazamiento horizontales al refuerzo con una separación máxima de 30 Cms. en el centro de la caja.

Para lograr una buena sujeción de tubos a cajas se necesario hacerse a los tubos un dobles para que estos sirvan como la permitan las varillas.

RECOMENDACIONES ESPECIALES

En este plano se indica la orientación general con el número de entre ejes transversales de acuerdo al proyecto arquitectónico.

NOTAS GENERALES:

- Acotaciones en metros.

- Ver planta arquitectónica para localización de ventanas, contraventanas, repisas, mamparas, dados y muros.

- Rotos especificaciones se complementan con las del reglamento de construcción.

SIMBOLOGÍA ELÉCTRICA

- ACOMETIDA DE LA C.F.E.
- MEDIDOR
- CENTRO DE CARGA
- SALIDA CENTRO
- APAGADOR SENCILLO
- CONTACTO SENCILLO

CUADRO DE FIRMAS

AUTORIZO

ESCALA

FECHA:

LÁMINA No.

5

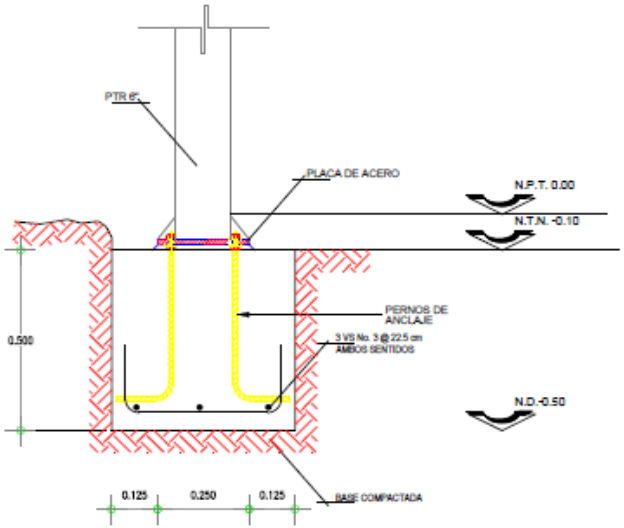

DETALLES DE ZAPATAS

ESCALA ..... S: ESCALA

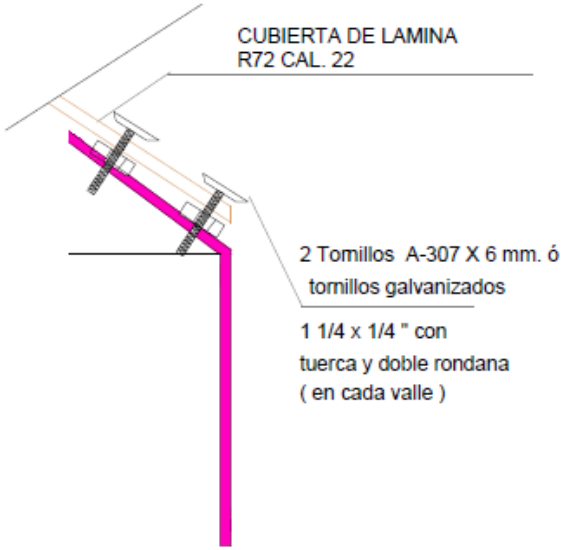

ANCLAS

ESCALA 1:10

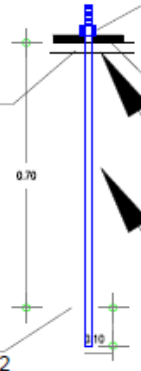

DIRECCIÓN GENERAL DE INFRAESTRUCTURA RURAL

OBRA:
PROYECTO DE CONSTRUCCION DE COMEDOR

C.U.:

CONTRATO Nº.:

MUNICIPIO:

LOCALIDAD:

LOCALIZACIÓN:

ESPECIFICACIONES TECNICAS:

ESPECIFICACIONES

CUADRO DE FIRMAS

AUTORIZO

ESCALA

FECHA:

LAMINA No.

6